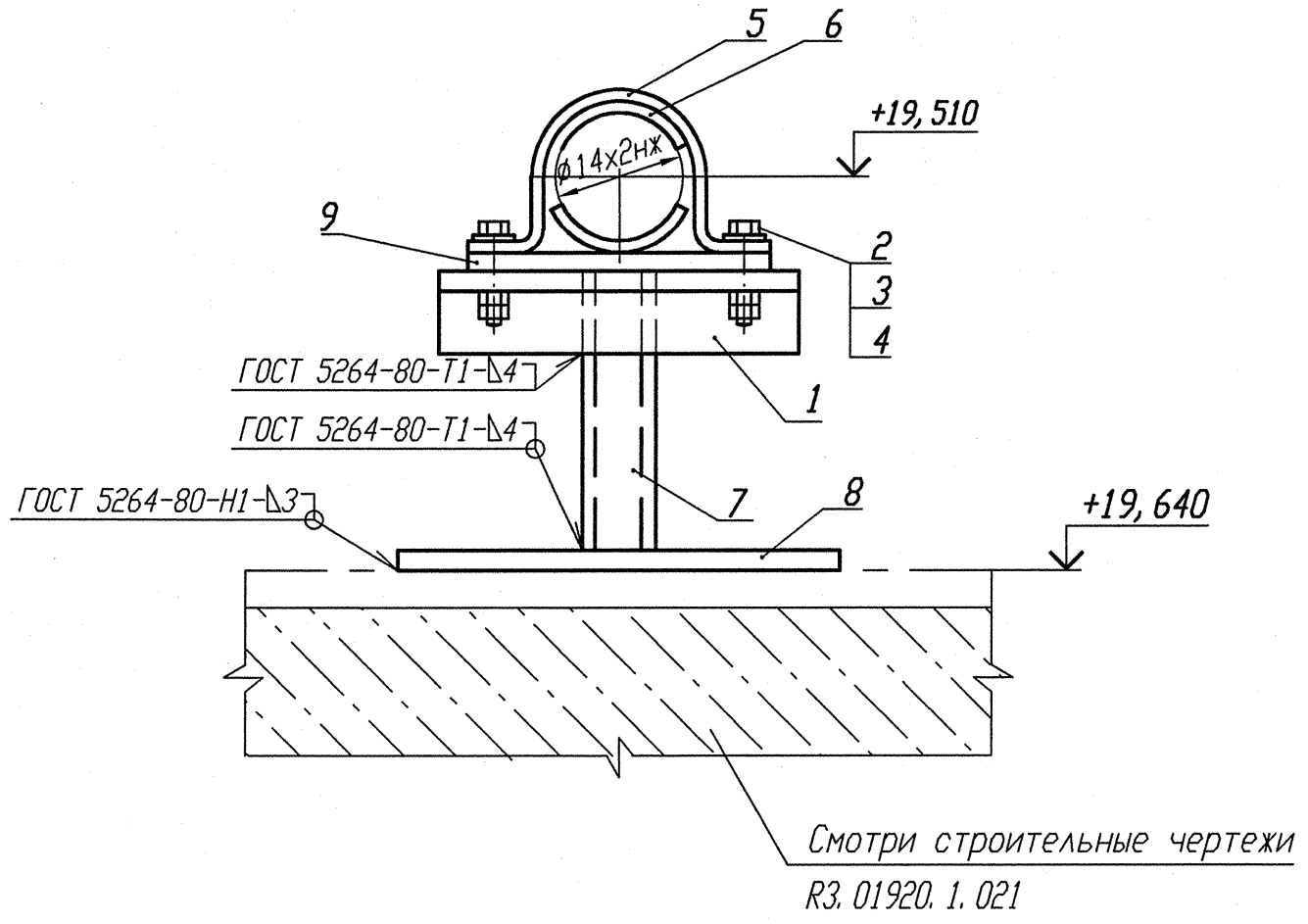

Деталь поз. 5 (Lp=100) √ (√)

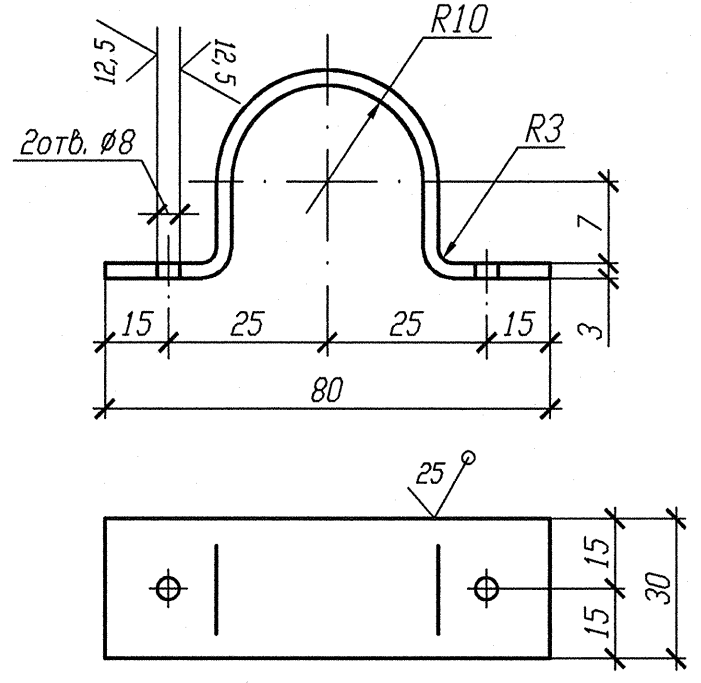

Деталь поз. 6 √ (√)

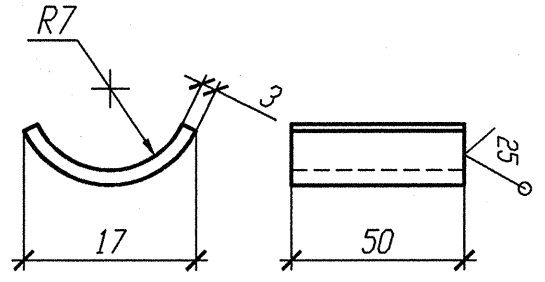

Деталь поз. 10 √ (√)

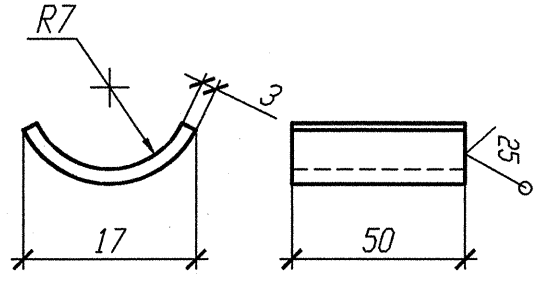

N опоры	Рабочее состояние						Холодное состояние						Сейсмическое состояние					
	Усилия, кН			Моменты, кН.м			Усилия, кН			Моменты, кН.м			Усилия, кН			Моменты, кН.м		
	Px	Py	Pz	Mx	My	Mz	Px	Py	Pz	Mx	My	Mz	Px	Py	Pz	Mx	My	Mz
3TV10Y417	-0,064	-0,039	-0,159	-0,001	0,003	0,001	0	-0,001	-0,146	-0,004	0,006	0	0,034	0,022	0,012	0,001	0,002	0,002

Спецификация деталей

Поз.	Обозначение	Наименование	Кол.	Материал	Масса, кг ед.	Масса, кг общ.	Примечание
1	ГОСТ 8509-93	Уголок В- 35х35х4 l=300	1	Ст 3 пс 2-св ГОСТ 535-2005	0,63	0,63	
2	ГОСТ 7798-70	Болт М6-6gх30.56.35	2	35 ГОСТ 1050-88	0,009	0,018	
3	ГОСТ 11371-78	Шайба А.6х2.02.Ст3пс	2	ОК360В-2-IV-Ст3пс ГОСТ 16523-97	0,0014	0,0028	
4	ГОСТ 5915-70	Гайка М6-6Н.8.35	4	35 ГОСТ 1050-88	0,0026	0,0104	
5	БК-1998784	Полухомут Б-ПН-3х100х30	1	Б-ПН-3 ГОСТ 19903-74 Лист ОК360В-4-IV-Ст3сп-св ГОСТ 16523-97	0,08	0,08	
6	БК-1998785	Прокладка Б-ПН-3х22х50	2	12Х18Н10Т-М4г ГОСТ 5582-75	0,03	0,06	
7	ГОСТ 8240-97	Швеллер 10У l=286	1	Ст 3 пс 2-св ГОСТ 535-2005	2,4567	2,4567	
8	ГОСТ 19903-74	Лист Б-ПН-0- 4х110х70	1	Ст 3 сп 5-св ГОСТ 14637-89	0,2418	0,2418	
9	ГОСТ 19904-90	Лист Б-ПН 3х150х80	1	ОК360В-4-IV-Ст 3 сп -св ГОСТ 16123-89	0,2832	0,2832	
10	БК-1998786	Упор Б-ПН-3х22х50	2	12Х18Н10Т-М4г ГОСТ 5582-75	0,03	0,06	
	ГОСТ 2246-70	Проволока		СВ-04Х19Н11М3		-	
	ГОСТ 9467-75	Электроды		УОНИИ 13/45		-	
				Итого:			3,843

АРХИВНЫЙ ЭКЗЕМПЛЯР

1 Привязку опоры смотри изометрический чертеж 3TV11Z41.
2 Сварку производить по ГОСТ 5264-80.
3 Отметка трубопровода подлежит уточнению в соответствии с уклоном трубопровода.
4 Спецификация составлена на одну опору.
6 Изготовить один комплект.

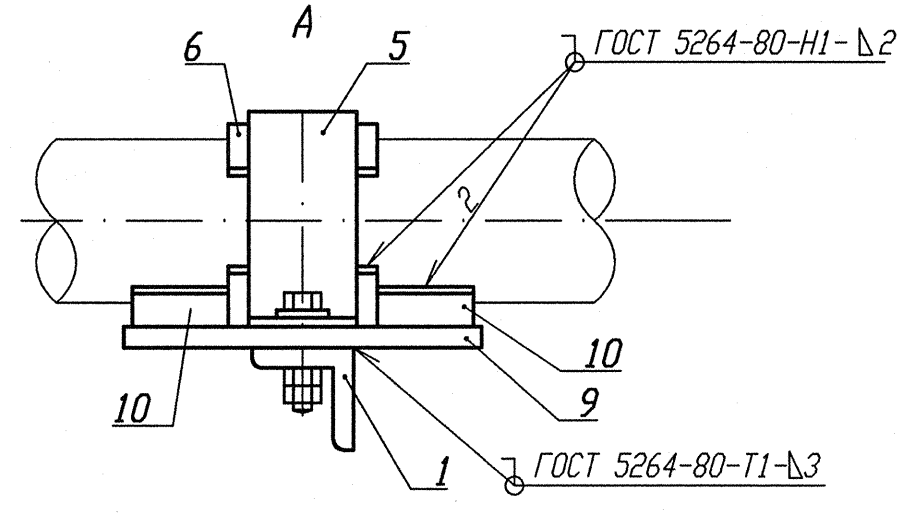

Изм.	Кол. уч.	Лист	Nдок.	Подпись	Дата
Инж. 2к.		Сидоренко			12.02
Пров. инж. 1к.		Швабинский			12.02
Пров. вед. инж.		Махотина			12.02
Н. контр.		Краснояров			13.02

Инв. N подл. R3.03732.1.0.13
Лист 221

R3.TV10.3012.013.03.00.139

Ростовская АЭС Блок 3

Реакторное отделение
Герметичная часть
Трубопроводы отбора проб
Pp больше 2.2 МПа

Стадия	Лист	Листов
Р		1

Опора неподвижная
3TV10Y417

ОАО "НИАЭП" 2013

Инв. N подл. R3.03732.1.0.13 | Подп. и дата | Взам. инв. N